ԲԱՑԱՏՐԱԳԻՐ

Երևան քաղաքի Աջափնյակ Վարչական շրջանի Հ 36 մանկապարտեզի բակի բարեկարգման աշխատանքային նախագծի ցայտաղբյուրների ջրամատակարարման և կանաչ տարածքների ոռոգման մասը մշակվել է համաձայն առաջադրանքի ճարտարապետաշինարարական նագծագրերի,

- ՀՀՇՆ 40-01.01-2014 «Ջրամատակարարման և կոյուղու ներքին ցանցեր»,
- ՀՀՇՆ 40-01.03-2022 «Կոյուղու արտաքին ցանցեր և կառուցվածքներ»,
- ՀՀՇՆ 40-01.02-2020 «Ջրամատակարարման արտաքին ցանցեր և կառուցվածքներ

գործող շինարարական նորմերի և կանոնների:

ՈՌՈԳՄԱՆ ՀԱՄԱԿԱՐԳ

Ոռոգման համակարգը նախատեսված է իրականացնել պոլիէթիլենե ճնշումային DN50-25 մմ տրամագծի խողովակներից :

Ըստ նորմերի 1մ^2 կամնաչ տարածքի ոռոգման համար անհրաժեշտ է 10լ ջուր: Ոռոգումն իրականացվում է ոռոգման ծորակների միջոցով:

Ոռոգման համակարգը նախատեսվում է իրականացնել ստորգետնյա 0.6 մ. թաղման խորությամբ:

Աշնանը տարածքի ամենացածր կետում նախատեսված ոռոգման համակարգի ծորակից անհրաժեշտ է ջուրը դատարկել , ձմռան ամիսներին խողովակների սառչելուց խուսափելու համար: Այն հատվածներում, որտեղ ջրի դատարկումը ինքնահոս եղանակով հնարավոր չէ , կիրառել փչման մեթոդը:

Ջրամիացումն իրականացվում է Հ 168 դպրոցի մոտով անցնող ոռոգման ջրագծից:

ՌՋ Աշխատանքային գծագրերի հիմնական լրակազմի ամփոփագիր			
Թերթ	Անվանումը	թերթերի համարը	թերթերի քանակը
1	ԸՆԴՀԱՆՈՒՐ ՏՎՅԱԼՆԵՐ (ԲԱՑԱՏՐԱԳԻՐ; ԹԵՐԹԵՐԻ ԹՎԱՐԿՈՒՄ) ԱՇԽԱՏԱՆՔԱՅԻՆ ԾԱՎԱԼՆԵՐ	ՌՋ-1	3
2	ԳԼԽԱՎՈՐ ՀԱՏԱԿԱԳԻԾ ՈՌՈԳՄԱՆ ՀԱՄԱԿԱՐԳՈՎ	ՌՋ-2	3
3	ՈՌՈԳՄԱՆ ՀԱՄԱԿԱՐԳԻ 1,2,3 ՀԱՆԳՈՒՅՑՆԵՐԻ ՍԽԵՄԱ ԵՎ ՈՌՈԳՄԱՆ ԽՐԱՄՈՒՂՈՒ ԿՏՐՎԱԾՔԸ	ՌՋ-3	3

ՈՒՇԱԴՐՈՒԹՅՈՒՆ

1. ԱՐՏԱՔԻՆ ԻՆԺԵՆԵՐԱԿԱՆ ՑԱՆՑԵՐԻ ՀՈՂԱՅԻՆ ԱՇԽԱՏԱՆՔՆԵՐԸ ԻՐԱԿԱՆԱՑՆԵԼ ՀԱՄԱՊԱՏԱՍԽԱՆ ԻՆԺԵՆԵՐԱԿԱՆ ԿԱՌՈՒՅՑՆԵՐԻ ՆԵՐԿԱՅԱՑՈՒՑԻՉԻ ՆԵՐԿԱՅՈՒԹՅԱՄԲ:
2. ԻՆԺԵՆԵՐԱԿԱՆ ՑԱՆՑԵՐԻ ՀԱՏՈՒՄՆԵՐԻ ՄԱՍՈՒՄ ՀՈՂԱՅԻՆ ԱՇԽԱՏԱՆՔՆԵՐԸ ԿԱՏԱՐԵԼ ՁԵՌՔՈՎ:

ՈՌՈԳՄԱՆ ՀԱՄԱԿԱՐԳԻ ԱՇԽԱՏԱՆՔԱՅԻՆ ԾԱՎԱԼՆԵՐ

N	ԱՆՎԱՆՈՒՄ	Չափման միավոր	Քանակ	Ծանոթություն
1	2	3	4	5
1	Ասֆալտբետոնե ծածկույթի երկկողմանի սղոցում	գմ	214	
2	Ասֆալտբետոնե ծածկույթի քանդում , և տեղափոխում	մ²	107	
3	Ասֆալտբետոնե ծածկույթի վերականգնում	մ²	107	
4	Խճի նախապատրաստական շերտի իրականացում 17սմ շերտով	մ^3	18,2	
5	Տոմետե ծածկույթի քանդում և վերականգնում	մ²	20	
6	Խրամուղու մշակում ձեռքով IV կարգի բնահողում կուտակելով խրամուղու կողքը	մ³	8	
7	Խրամուղու մշակում էքսկավատորով IV կարգի բնահողում կուտակելով խրամուղու կողքը	մ³	93	
8	Խրամուղու մշակում էքսկավատորով IV կարգի բնահողում բարձելով ավտոմեքենային	մ³	57	
9	Նախապատրաստական շերտ խրամուղում ավազի շերտով 10 սմ. հաստությամբ	մ³	19	
10	Պոլիէթիլենե ճնշումային խողովակ DN50(63x5,8)	մ	295	ГОСТ -18599-2001
11	Պոլիէթիլենե ճնշումային խողովակ DN32(40x3,0)	մ	45	ГОСТ -18599-2001
12	Պոլիէթիլենե ճնշումային խողովակ DN25(32x2,0)	մ	149	ГОСТ -18599-2001
13	Փական DN50 PN =1.6 ՄՊա	հատ	1	
14	Պողպատե կցաշուրթ Ø50	հատ	1	
15	Ազատ կցաշուրթ Ø50	հատ	1	
16	Ռետինե միջադիր Ø50	հատ	1	
17	Ոռոգման ծորակ փական DN25 PN =1.6 ՄՊա	հատ	19	
18	Պողպատե շտուցեր DN25	հատ	19	
19	Պողպատե խողովակակտոր միակողմանի արտաքին պարուրակով Ø50 ներկումով L= 0.6մ	հատ	2	
20	Պողպատե խողովակակտոր միակողմանի արտաքին պարուրակով Ø25 ներկումով L= 0.6մ	հատ	19	
21	Պոլիէթիլենե անցումային եռաբաշխիչ DN 50x25x 50	հատ	9	
22	Պոլիէթիլենե անցումային եռաբաշխիչ DN 32x25x32	հատ	2	
23	Պոլիէթիլենե անկյուն 90^0 D50	հատ	7	
24	Պոլիէթիլենե անկյուն 60^0 D50	հատ	15	
25	Պոլիէթիլենե անկյուն 90^0 D32	հատ	3	
26	Պոլիէթիլենե անկյուն 90^0 D25	հատ	22	
27	Պոլիէթիլենե անկյուն 60^0 D25	հատ	12	
28	Ռետինեե խողովակներ d=25մմ; L=20մ	հատ	4	
29	Հավաքովի ե/բ հոր / Сборный ж/б колодец, D=1.0մ/м, H=1.5մ/м	կառ./стр. մ^3 / м^3	1 0,65	
30	Խճի նախապատրաստական շերտի իրականացում հորի տակ, h=10սմ հաստությամբ / Подготовительный слой из щебня, h=10см	մ^3 / м^3	0,15	
31	Թուջե կափարիչ "T" տիպի / Чугунный люк типа "T"	հատ/шт	1	
32	Միացում գոյություն ունեցող Ø60 պոլիէթիլենե ոռոգման ջրագծին	տեղ	1	
33	Համակարգի փորձարկում, լվացում	գմ	489	
34	Խրամուղու ետլիցք ձեռքով, տեղի բնահողով	մ³	8	
35	Խրամուղու ետլիցք բուլդոզերով, տեղի բնահողով	մ³	93	
36	Խրամուղու ետլիցք բուլդոզերով, բերովի բնահողով	մ³	38	
37	Ավելցուկային բնահողի տեղափոխում մինչև 12 կմ	մ³	57	
38	Պողպատե խողովակից պատյանի տեղադրում, d=108մմ	գծմ	9.0	

ՆԱԽԱԳԻԾԸ ՄՇԱԿՎԱԾ Է ՀԱՄԱՊԱՏԱՍԽԱՆ ԳՈՐԾՈՂ ՆՈՐՄԱՆԵՐԻ ԵՎ ԿԱՆՈՆՆԵՐԻ

ՆԱԽԱԳԾԻ ԳԼԽԱՎՈՐ ՃԱՐՏԱՐԱԳԵՏ   Կ. ԿԱՐԱՊԵՏՅԱՆ

« ԿԱՐՈՇԻՆՆԱԽԱԳԻԾ » ՍՊԸ

ԼԻՑԵՆԶԻԱ ՔՊԼ-000699

ՊԱՏՎԵՐ
N ԵՔ-ԲՄԽԱՇՁԲ-25/7

ԵՐԵՎԱՆ ՔԱՂԱՔԻ ԱՋԱՓՆՅԱԿ ՎԱՐՉԱԿԱՆ ՇՐՋԱՆԻ N 36 ՄԱՆԿԱՊԱՐՏԵԶԻ ԲԱԿԻ ԲԱՐԵԿԱՐԳՄԱՆ ԱՇԽԱՏԱՆՔՆԵՐԻ ՆԱԽԱԳԾԱՆԱԽԱՀԱՇՎԱՅԻՆ ՓԱՍՏԱԹՂԹԵՐԻ ԿԱԶՄՄԱՆ ԽՈՐՀՐԴԱՏՎԱԿԱՆ ԱՇԽԱՏԱՆՔՆԵՐ

ԸՆԴՀԱՆՈՒՐ ՏՎՅԱԼՆԵՐ (ԲԱՑԱՏՐԱԳԻՐ; ԹԵՐԹԵՐԻ ԹՎԱՐԿՈՒՄ)
ԱՇԽԱՏԱՆՔԱՅԻՆ ԾԱՎԱԼՆԵՐ

ՆԳճ	Կ.ԿԱՐԱՊԵՏՅԱՆ	
Նճ	Ա.ԿԱՐԱՊԵՏՅԱՆ	
Նճ	Գ. ԵՂՈՅԱՆ	

2025

ՌՋ

Փուլ	Թերթ	Թերթեր
Է. Ն.	1	3

ՊԱՅՄԱՆԱԿԱՆ ՆՇԱՆՆԵՐ

- ԷԼԵԿՏՐԱԿԱՆ ՑԱՆՑ
- ՋԵՐՄԱՅԻՆ ՑԱՆՑ (ջց)
- ՋՐԱԳԻԾ (խջ)
- ԿՈՅՈՒՂԱԳԻԾ
- ԳԱԶԱՏԱՐ (գ)
- ՈՌՈԳՈՒՄ (ո)
- ՀԻՄՆԱՆՈՐՈԳՎՈՂ ՄԱՆԿԱՊԱՐՏԵԶ
- ՍԱՀՄԱՆԱԳԻԾ

Ա Ն Վ Ա Ն Ա Ց Ա Ն Կ

Հ/Հ	ՇԵՆՔԵՐԻ ԵՎ ՇԻՆՈՒԹՅՈՒՆՆԵՐԻ ԱՆՎԱՆՈՒՄԸ	ՄԱԿԵՐԵՍԸ
1	N36 ՄԱՆԿԱՊԱՐՏԵԶ	1331.00
2	ԱՄՖԻԹԱՏՐՈՆ	203.92
3	ՀԱՐԹԱԿ-ԾԱՂԿԱԹՈՒՄԲ	31.17x5
4	"Ա" ԽՄԲԻ ԽԱՂԱՀՐԱՊԱՐԱԿ	52.61
5	ՁՐՈՒՑԱՏԱՂԱՎԱՐ	15.32
6'	ՌՈՄԲԱՁԵՎ ՀԱՐԹԱԿ.	14.30x2
6	"Բ" ԽՄԲԻ ԽԱՂԱՀՐԱՊԱՐԱԿ	52.61
7	ՁՐՈՒՑԱՏԱՂԱՎԱՐ	15.32
8	"Գ" ԽՄԲԻ ԽԱՂԱՀՐԱՊԱՐԱԿ	52.61
9	ՁՐՈՒՑԱՏԱՂԱՎԱՐ	15.32
10	"Դ" ԽՄԲԻ ԽԱՂԱՀՐԱՊԱՐԱԿ	52.61
11	ՁՐՈՒՑԱՏԱՂԱՎԱՐ	15.32
12	ԵՌԱՆԿՅՈՒՆԱՁԵՎ ՀԱՐԹԱԿ.	32.55
13	"Ե" ԽՄԲԻ ԽԱՂԱՀՐԱՊԱՐԱԿ	52.61
14	ՁՐՈՒՑԱՏԱՂԱՎԱՐ	15.32
15	"Զ" ԽՄԲԻ ԽԱՂԱՀՐԱՊԱՐԱԿ	52.61
16	ՁՐՈՒՑԱՏԱՂԱՎԱՐ	15.32
17	"Զ" ԽՄԲԻ ԽԱՂԱՀՐԱՊԱՐԱԿ	52.61
18	ՁՐՈՒՑԱՏԱՂԱՎԱՐ	15.32
19	ԵՌԱՆԿՅՈՒՆԱՁԵՎ ՀԱՐԹԱԿ.	32.55
20	"Զ" ԽՄԲԻ ԽԱՂԱՀՐԱՊԱՐԱԿ	52.61
21	ՁՐՈՒՑԱՏԱՂԱՎԱՐ	15.32
22	"Զ" ԽՄԲԻ ԽԱՂԱՀՐԱՊԱՐԱԿ	52.61
23	ՁՐՈՒՑԱՏԱՂԱՎԱՐ	15.32
24	ՄԱՐԶԱՀՐԱՊԱՐԱԿ	280.00
25	ԿԱՆԱՉԱՊԱՏՈՒՄ	3212.85
26	ԱՍՖԱԼՏ	1614.32
27	ԿԻՍԱԿՈՐ ԾԱՂԿԱՆՈՑ	41.81

ՆՈՐ ՏՆԿՎՈՂ ԾԱՌԱՏԵՍԱԿՆԵՐ -240 ԾԱՌ

- 1 ՍՈՃԻ-42 հատ
- 1' ԵՂԵՎՆԻ-48հատ
- ԳՆԴԱՁԵՎ ԱԿԱՑԻԱ-51հատ
- 2' ՍԱՊՈՆԱԾԱՌ-49 հատ
- 3 ՁԻԱԿԱՍԿ -15 հատ
- 3' ԿԱՏԱԼՊԱ -10 հատ
- 4 ՀՈՒԴԱՅԱԾԱՌ -25 հատ

ՊԱՅՄԱՆԱԿԱՆ ՆՇԱՆՆԵՐ

- DN50 Պոլիէթիլենե խողովակ DN50(63x5,8)
- DN40 Պոլիէթիլենե խողովակ DN40(50x3,7)
- DN32 Պոլիէթիլենե խողովակ DN32(40x3,0)
- DN25 Պոլիէթիլենե խողովակ DN25(32x2,0)
- Ոռոգման խողովակ
- ՈԾ Ոռոգման ծորակ

« ԿԱՐՈՇԻՆՆԱԽԱԳԻԾ » ՍՊԸ

ԼԻՑԵՆԶԻԱ ՔՊԼ-000699

ՊԱՏՎԵՐ
N ԵՔ-ԲՄԽԱՇՁԲ-25/7

ԵՐԵՎԱՆ ՔԱՂԱՔԻ ԱՋԱՓՆՅԱԿ ՎԱՐՉԱԿԱՆ ՇՐՋԱՆԻ N 36 ՄԱՆԿԱՊԱՐՏԵԶԻ ԲԱԿԻ ԲԱՐԵԿԱՐԳՄԱՆ ԱՇԽԱՏԱՆՔՆԵՐԻ ՆԱԽԱԳԾԱՆԱԽԱՀԱՇՎԱՅԻՆ ՓԱՍՏԱԹՂԹԵՐԻ ԿԱԶՄՄԱՆ ԽՈՐՀՐԴԱՏՎԱԿԱՆ ԱՇԽԱՏԱՆՔՆԵՐ

ԳԼԽԱՎՈՐ ՀԱՏԱԿԱԳԻԾ Մ1:500: ՈՌՈԳՄԱՆ ՀԱՄԱԿԱՐԳՈՎ

ՆԳճ	Կ.ԿԱՐԱՊԵՏՅԱՆ	
Նճ	Ա.ԿԱՐԱՊԵՏՅԱՆ	
Նճ	Գ. ԵՂՈՅԱՆ	

2025

ՈՁ

Փուլ	Թերթ	Թերթեր
Է. Ն.	2	3

Ջրամատակարարման երկաթբետոնե հորի մասնագիր

Հորերի համարները ըստ նախագծի	Հորերի մակնիշը ըստ գրունտ.պայմ.	Հորերի լրիվ խորությունը	Հորերի տրամագիծը D հոր մմ	Բանվորական մասի բարձրութ. Hբ մմ	Նյութերի ծախսը: Հավաքովի ե/բ տարրեր: Հատակ: КЦД-15	КЦД-10	Պատի օղակ: КЦ 15-9	КЦ 15-9а	КЦ 10-6	КЦ 10-9а	Ճան.ծածկի սալ	Ցեմենտի շաղախ մ³	Խճի հիմքաշերտ մ³	Մողցի տիպը	Մետաղական աստիճան կգ	Մետաղական կափար տարր. կգ
ՋՀ -1	Չ	1320	1000	900	-	1	-	-	-	1	1	0.005	0.27	T	6,7	15
1 էլ.-ի բետոնի ծավ. մ³ / 1 էլ.-ի մետաղի ծախսը կգ	Ø1000				-	0.18 / 14.4	-	-	0.16 / 6.40	0.23 / 8.2	0.39 / 87.93					

D	քանակ	1 էլ.-ի բետոնի ծավ. մ³
1000	1	0,41

Հանգույց -1-ի սխեմա

8 հատ

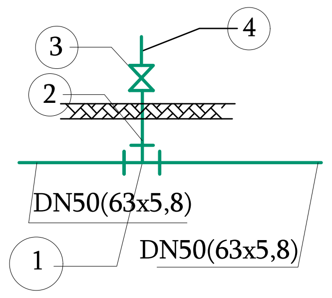

N 1 ՀԱՆԳՈՒՅՑ ՁԵՎԱՎՈՐ ՄԱՍԵՐԻ ՄԱՍՆԱԳԻՐ					
N/N	Ըստ ձևավոր մասերի	ԱՆՎԱՆՈՒՄ	Չափման միավոր	Քանակ	Ծանոթու թյուն
1	2	3	4	5	6
1	1	Պոլիէթիլենե անցումային եռաբաշխիչ DN 50x25x 50	հատ	1	
2	2	Պողպատե խողովակակտոր միակողմանի արտաքին պարուրակով Ø25 ներկումով L= 0.6մ	հատ	1	
3	3	Փական DN25 PN =1.6 ՄՊա	հատ	1	
4	4	Պողպատե շտուցեր DN25	հատ	1	

Հանգույց -2-ի սխեմա

2 հատ

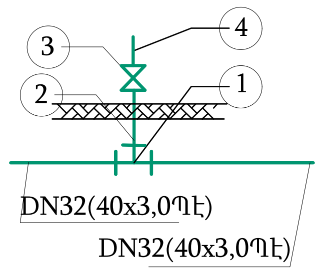

N 2 ՀԱՆԳՈՒՅՑ ՁԵՎԱՎՈՐ ՄԱՍԵՐԻ ՄԱՍՆԱԳԻՐ					
N/N	Ըստ ձևավոր մասերի	ԱՆՎԱՆՈՒՄ	Չափման միավոր	Քանակ	Ծանոթու թյուն
1	2	3	4	5	6
1	1	Պոլիէթիլենե անցումային եռաբաշխիչ DN 32x25x 32	հատ	1	
2	2	Պողպատե խողովակակտոր միակողմանի արտաքին պարուրակով Ø25 ներկումով L= 0.6մ	հատ	1	
3	3	Փական DN25 PN =1.6 ՄՊա	հատ	1	
4	4	Պողպատե շտուցեր DN25	հատ	1	

Հանգույց -3-ի սխեմա

9 հատ

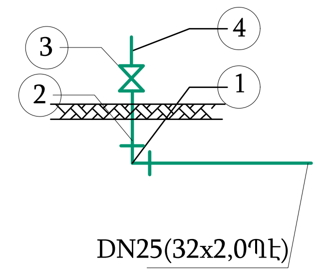

N3 ՀԱՆԳՈՒՅՑ ՁԵՎԱՎՈՐ ՄԱՍԵՐԻ ՄԱՍՆԱԳԻՐ					
N/N	Ըստ ձևավոր մասերի	ԱՆՎԱՆՈՒՄ	Չափման միավոր	Քանակ	Ծանոթու թյուն
1	2	3	4	5	6
1	1	Պոլիէթիլենե անկյուն 90⁰ D25	հատ	1	
2	2	Պողպատե խողովակակտոր միակողմանի արտաքին պարուրակով Ø25 ներկումով L= 0.6մ	հատ	1	
3	3	Փական DN25 PN =1.6 ՄՊա	հատ	1	
4	4	Պողպատե շտուցեր DN25	հատ	1	

ՈՌՈԳՄԱՆ ՀԱՄԱԿԱՐԳԻ ՄԻԱՑՄԱՆ ՄՈՆՏԱԺՄԱՆ ՍԽԵՄԱ ՀԱՎԱՔՈՎԻ Ե/Բ ՀՈՐՈՒՄ

ՋՀ-1 /H=1.2 մ/

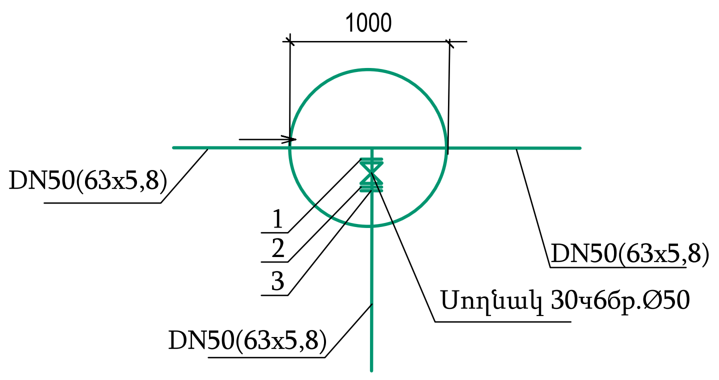

1 Պողպատե ազատ կցաշուրթ Ø50
2 Պոլիէթիլենե փողակ կցաշուրթ DN 50 (10մթն)
3 Կցաշուրթավոր ճկուն միացում DN 50 (10մթն)

ՈՌՈԳՄԱՆ ԽՐԱՄՈՒՂՈՒ ԿՏՐՎԱԾՔ

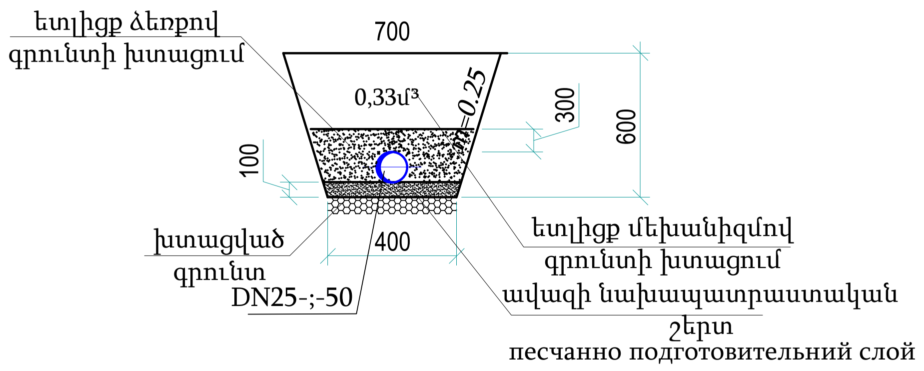

Ծանոթություն

Հորերի հողային աշխատանքների ծավալները ներառված է խրամուղիների հողային աշխատանքների ծավալների մեջ:

« ԿԱՐՈՇԻՆՆԱԽԱԳԻԾ » ՍՊԸ
ԼԻՑԵՆԶԻԱ ՔՊԼ-000699

ՊԱՏՎԵՐ
N ԵՔ-ԲՄԽԱՇՁԲ-25/7

ԵՐԵՎԱՆ ՔԱՂԱՔԻ ԱՋԱՓՆՅԱԿ ՎԱՐՉԱԿԱՆ ՇՐՋԱՆԻ N 36 ՄԱՆԿԱՊԱՐՏԵԶԻ ԲԱԿԻ ԲԱՐԵԿԱՐԳՄԱՆ ԱՇԽԱՏԱՆՔՆԵՐԻ ՆԱԽԱԳԾԱՆԱԽԱՀԱՇՎԱՅԻՆ ՓԱՍՏԱԹՂԹԵՐԻ ԿԱԶՄՄԱՆ ԽՈՐՀՐԴԱՏՎԱԿԱՆ ԱՇԽԱՏԱՆՔՆԵՐ

ՈՌՈԳՄԱՆ ՀԱՄԱԿԱՐԳԻ 1,2,3 ՀԱՆԳՈՒՅՑՆԵՐԻ ՍԽԵՄԱՆԵՐԸ ԵՎ ՈՌՈԳՄԱՆ ԽՐԱՄՈՒՂՈՒ ԿՏՐՎԱԾՔԸ

ՆԳճ	Կ.ԿԱՐԱՊԵՏՅԱՆ	
Նճ	Ա.ԿԱՐԱՊԵՏՅԱՆ	
Նճ	Գ. ԵՂՈՅԱՆ	

2025

ՈՋ

Փուլ	Թերթ	Թերթեր
Է. Ն.	3	3